ՆՍՏԱՐԱՆԻ ՏԵՍՔԸ ԴԻՄԱՑԻՑ
Մ1:20

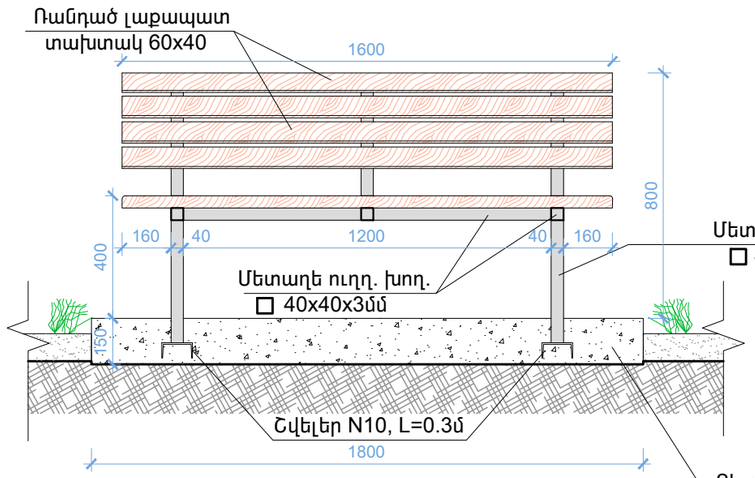

ՆՍՏԱՐԱՆԻ ՏԵՍՔԸ ԿՈՂՔԻՑ
Մ1:20

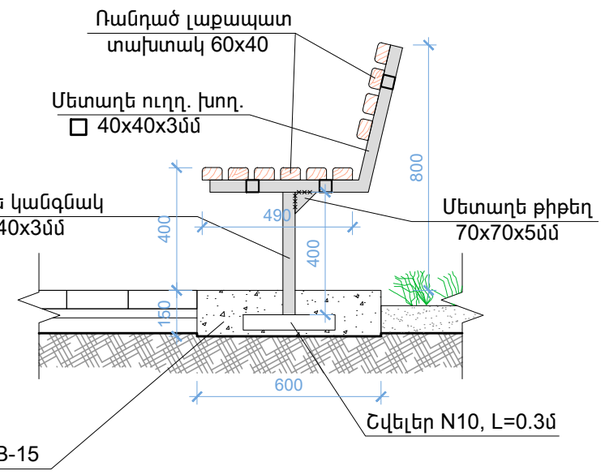

ՆՍՏԱՐԱՆԻ ՏԵՍՔԸ ՎԵՐԵՎԻՑ
Մ1:20

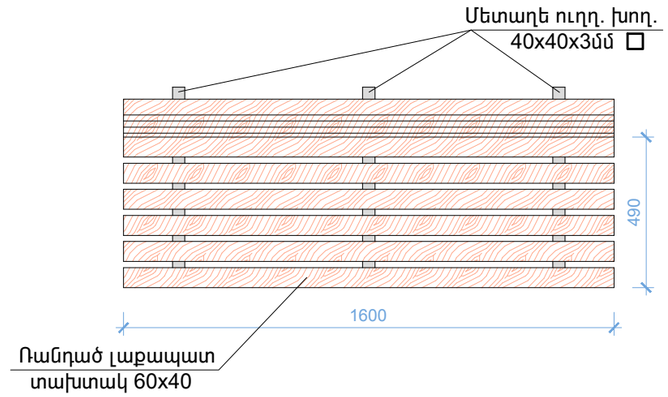

ՆՍՏԱՐԱՆԻ ՄԱՍՆԱԳԻՐ(8 հատ)

NN	ՆՇԱՆԱԿՈՒՄ	ՉԱՓԵՐԸ	ՔԱՆԱԿ	ՁԱՆԳՎԱԾ	ԾԱՆՈԹՈՒ-ԹՅՈՒՆ
1	ГОСТ 8240 - 72	N 10 L=300	2	2.60 ԿԳ	5.20 ԿԳ
2	ГОСТ 12336 - 78	40x40x3.0 L=7500	1	25.2ԿԳ	25.20 ԿԳ
3	Մետաղե թիթեղ	70x70x5.0	2	0.1ԿԳ	0.2 ԿԳ
4	Ռանդած լաքապատ տախտակ	60x40 L=1600	10	0.004 մ^3	0.04 մ^3
5	Բետոն B-15	1800x600x150	1	0.2 մ^3	0.2 մ^3

ԱՂԲԱՄԱՆԻ ՏԵՍՔԸ ԴԻՄԱՑԻՑ
Մ1:20

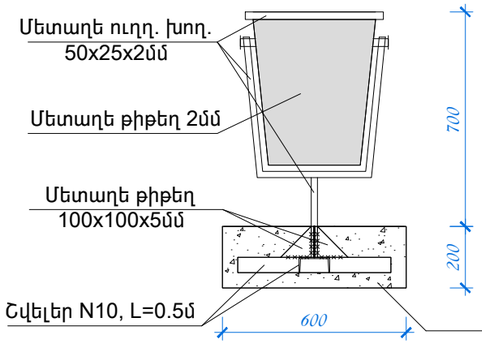

ԱՂԲԱՄԱՆԻ ՏԵՍՔԸ ԿՈՂՔԻՑ
Մ1:20

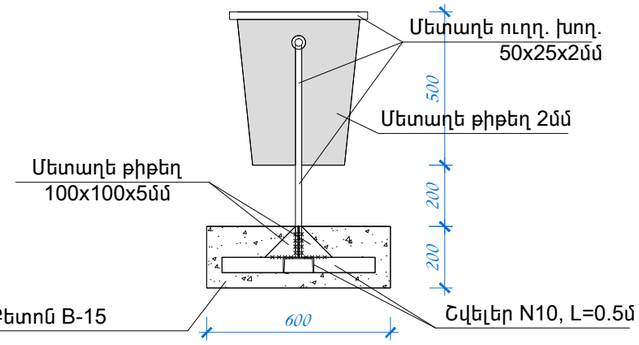

ԱՂԲԱՄԱՆԻ ՏԵՍՔԸ ՎԵՐԵՎԻՑ
Մ1:20

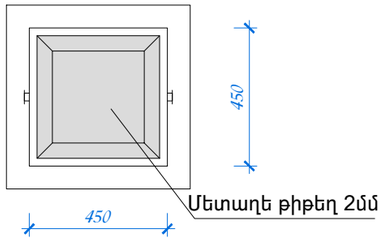

ԱՂԲԱՄԱՆԻ ՄԱՍՆԱԳԻՐ(6 հատ)

NN	ՆՇԱՆԱԿՈՒՄ	ՉԱՓԵՐԸ	ՔԱՆԱԿ	ՁԱՆԳՎԱԾ	ԾԱՆՈԹՈՒ-ԹՅՈՒՆ
1	ГОСТ 8240 - 72	N 10 L=500	2	4.30 ԿԳ	8.60 ԿԳ
2	ГОСТ 12336 - 78	50x25x2.0 L=4000	1	8.68 ԿԳ	8.68 ԿԳ
3	Մետաղե թիթեղ	2.0 մմ	1	0.8 մ^2	0.8 մ^2
4	Մետաղե թիթեղ	100x100x5.0	4	0.196ԿԳ	0.784 ԿԳ
5	Բետոն B-15	600x600x200	1	0.072 մ^3	0.072 մ^3

ՊԱՏՎԵՐ N ԵՔ - ՊԸԱՇՁԲ - 14/48-1			«ԿԱՊՇԻՆՆԱԿԱՆԻՑ» ԻՊԸ	2014	
ՆԳԵ	Կ.ԿԱՐԱՊԵՏՅԱՆ		ԵՒ-ԱՆ ՄԱՍԻՆ ԱՅՍ ՆԱԽԱ-ՎԱՐԱՆ ՇՐՋԱՆԱ ԱՆՇՈՒՇԱՆ ՅՕ ՇԵՆՔ ՀԱՄԱՐՑ ՏԱՊԾՈՒՄԻ ԻՐԱՎԱՀԱՄԱՐԱԿԱՆ ԱՌԱՆՁՆԱՀԱՏԿԱՆՆԵՐԻ ՓՈՒՏԱԹԵՐԹԻ ԿԱԶՄՈՒՄ ԵՎ ՓԱՐՏԱԴՐՈՒԹՅԱՆ ԷՔՍՊԼՈԱՏԱՑԻՈՆ ՏԱՐԱԾՔՈՒՄ ԻՐԱՎԱՏԱԼԻՍ	ԳՀ	
ՆԱԽ. ՀԵՂԻՆԱԿ	Կ.ԿԱՐԱՊԵՏՅԱՆ				
ՆԱԽԱԳԾԵՑ	Ա.ԿԱՐԱՊԵՏՅԱՆ		ՆՍՏԱՐԱՆ, ԱՂԲԱՄԱՆ Մ 1:20	Փուլ	Թերթ	Թերթեր
				Ա. Ն.	7	7